Specification

■ コンバー3αEL

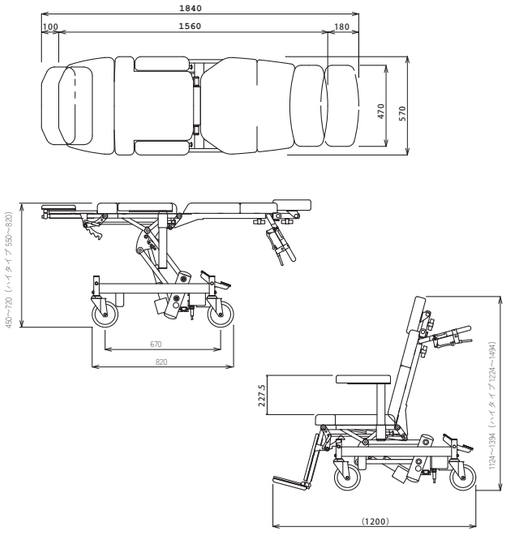

■ コンバー3αEL サイドバー付

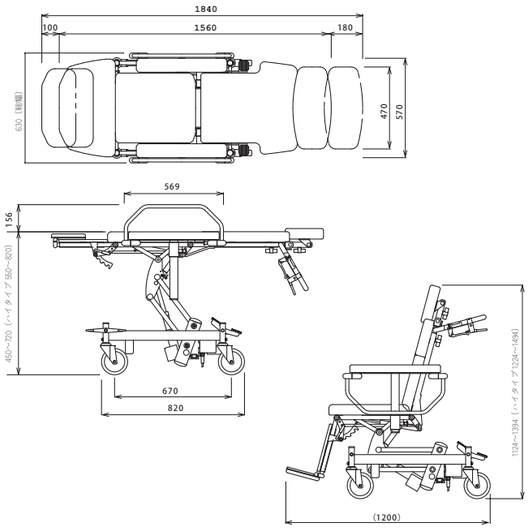

【カラーバリエーション】

▲ブルー (B)

▲グリーン (G)

▲ピンク (P)

品名	コンバー3α EL
品番	TB-201・TB-202（ハイタイプ） TB-203サイドバー付・TB-204サイドバー付（ハイタイプ）
全高	ストレッチャー時／450～720mm：Hiタイプ 550～820mm ウィールチェア時／1,124～1,394mm：Hiタイプ 1,224～1,494mm
奥行き	ストレッチャー時／1,560～1,840mm ウィールチェア時／1,200mm
全幅	570mm
最大負荷	100kg
座面高	450～720mm：ハイタイプ 550～820mm
座幅	400mm
座奥行き	430mm
背もたれ角度	0°～75°
チルト角度	0°～10°
ヘッドレスト高さ調整範囲	180mm
フットレスト高さ調整範囲	100mm
キャスター	Φ150　トータルロックタイプ
フレーム	鋼管フレーム
表生地	ビニールレザー(防汚・抗菌) 色：**ブルー**、**グリーン**、**ピンク**
電源	AC100V 50/60HZ
消費電力	約100W
昇降時間	昇降約14秒,下降約11秒（70kgの人が乗っている場合の参考値）
定格連続運転許容時間※	最大2分間（休止なく昇降を行っている場合）
モーター形式	24VDCモーター（1P 保護等級　IP54）
バッテリー容量	24V×2.9AH（型番LAKB-2-G）（1P保護等級　IP54）
重量	TB-201：54.0kg TB-202：55.6kg TB-203：56.4kg TB-204：58.0kg

※定路連続運転許容時間：昇降操作を休止することなく連続的に行う時間です。

●仕様、価格は予告なく変更することがあります。
●カラーは印刷のため、実物と異なって見えることがあります。

□お問い合わせ

タカノ株式会社 ヘルスケア部門

■オフィス　〒399-4431 長野県伊那市西春近下河原 5331 TEL0265-72-3157 FAX0265-72-3203

お客様ご相談窓口 フリーダイヤル 0120-825-845

(受付時間 土日祝日除く 月～金曜日 9:00～17:00 携帯電話・PHS からもご利用いただけます。)

http://www.takano-hw.com　E-mail:fukushi@takano-net.co.jp

23.09 Vol.3

ストレッチャー車いす

Stretcher&wheelchair

コンバー3αEL

介助する方の腰痛予防に役立ち、寝たきりの方でも
安全に移乗・移動が行える、ストレッチャー車いすです。

Concept

寝たきりの方の移乗時に、腰への負担を軽減します

●フルフラット機能により水平移乗ができ、介助する方の腰への負担を軽減します。

●電動昇降機能によりベッドの高さに合わせられ、移乗がスムーズに行えます。

搬送台、早期座位訓練用車イスとしての機能も備えています

●フルフラット機能により、簡易な搬送台としてもお使いいただけます。

●そのまま車いすとしても使用できるので、検査後・術後の患者様の移動も安全・安心です。

●お使いいただく場面・用途にあわせて、全体に10cm高いハイタイプをご用意しております。

Functions

フルフラット

簡単なレバー操作でフルフラットになります。
ベッドからの移乗が楽に行えます。

昇降機能

高さを調節します。椅子の状態でも昇降できます。
リモコン操作で電動昇降します。

Functions

リクライニング機能

レバーを握るだけで簡単にリクライニングできます。
レバーを離せば任意の角度で止められます。

チルト機能

座と背の角度を変えずに後方に倒せます。
体圧を分散させ、快適なポジションが取れます。

サポート機能

腰部・膝・頭部を
両サイドから
サポートでき、
安定した座位を
取ることができます。

オプション ※サイドバー付にも取付可能です。

イルリガートルスタンドホルダー

酸素ボンベホルダー
※酸素ボンベは含まれません。

コンバー3αEL サイドバー付

ストレッチャーとしての機能を重視したタイプです。用途にあわせてお選びいただけます。
（腰部、膝のサポートはありません。）