TB-302

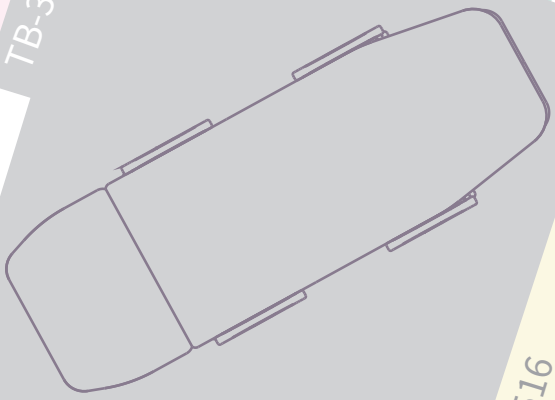

TB-516

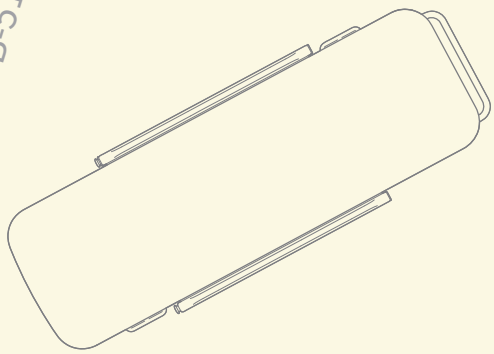

機械器具 01 手術台及び治療台

一般医療機器 汎用診療・処置台

JMDNコード：13958000

特定保守管理医療機器

コンバー
ES
ES flat

移動式 診療・処置台

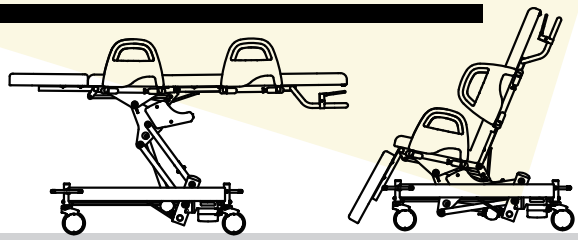

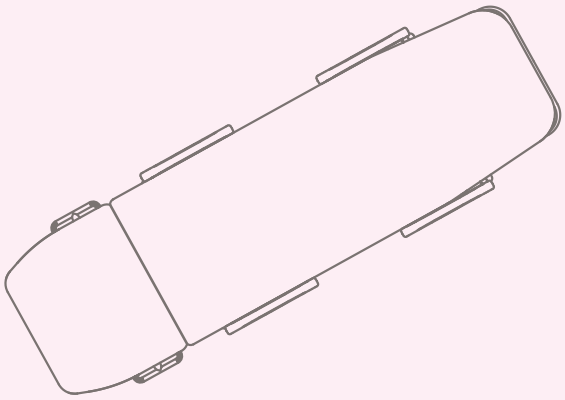

TB-303

TB-517

TB-301

Conver is ...

患者さまにも、
スタッフの方にも、“やさしい” を実現

処置～搬送～リカバリーまでを1台で運用できる診療・処置台です。

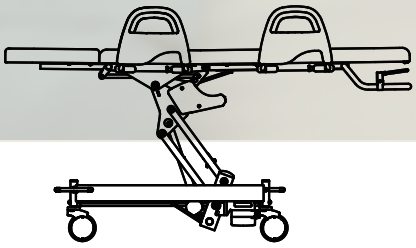

Concept

効率的な運用 かつ 負担のかからない運用 が可能

たとえば、内視鏡検査において…
搬送用キャスターを備えているので、検査・処置台としてご使用いただくだけではなく、患者さまを乗せたまま、
内視鏡検査室とリカバリー室 間の搬送・リカバリーベッドとしてご使用頂くことで、患者さまの 移乗 が不要となります。
また、台を180° 回転させることで、患者さまを起こさず頭と足の向きを入れ替えられます。 ※胃カメラ→大腸カメラ 同日検査時有用
患者さまのご負担、スタッフの方のご負担、その両方が軽減できるとともに、時間効率を上げることが可能になります。

多様化する医療現場の環境に対応

設置型ではないため、スタッフの方により “自由に” ”スムーズに” レイアウトの変更が可能になります。

Choice

診療スタイル、運用エリアの広さに合わせて 選べる 2機種 5タイプ

製　品　名	品番・タイプ	リクライニング機構	フェンス形状・枚数	カラーバリエーション	特　　徴
コンバーES (イーエス)	TB-301 オーバルタイプ	あ　り (椅子型に可変)	アーチ型 グリップフェンス 4枚	基本 8色展開 標準色 ライトブルー ※基本色以外を ご希望の場合は ご相談ください	丸みのある形状 のテーブルトップ
	TB-302 スクエアタイプ				角ばった形状 のテーブルトップ (コンバーMTと同じ形状)
	TB-303 スクエアスリムタイプ				スクエアタイプの 細型 全幅-10㎝
コンバーES flat (イーエスフラット)	TB-517 4枚フェンス仕様	な　し (フラットのまま)		3色展開 標準色 ブルー	バッテリユニット は別売り (バッテリユニットがなくても、 電源ケーブルをコンセントに 挿すことでテーブルトップの 昇降が可能です)
	TB-516 2枚フェンス仕様		手台にもなるフェンス 2枚		

カラーリング

コンバー
ES

製品紹介ページはこちら

背折れ機構ありの人気モデル

テーブルトップは、3種類から選択

生地色　基本8色

品番 TB-301　ES　（丸みのある形状の テーブルトップ）
品番 TB-302　ES スクエアタイプ　（角ばった形状の テーブルトップ）
品番 TB-303　ES スクエアスリムタイプ（スクエアタイプの細型 全幅 -10cm）

■病院・クリニックの雰囲気に合わせてテーブルトップの形を選択可能

TB-301

TB-302

TB-303

スリムなテーブルトップ幅 55cm のモデル、
後輪ペダルは、独自の形状をしています。

■リカバリー椅子に可変するシート　検査前・後の患者さまと目線をあわせてお話しできます

■コンセントに挿しての駆動、バッテリ駆動どちらも可能

■搬送性が高い“グリップフェンス”の４枚フェンス仕様　持ちやすい“グリップフェンス”

■トータルロック機構付きキャスターを採用　処置台としての安定性を考えたキャスター。ペダルを踏み込むことで全輪ロック⇔フリー

■消毒用エタノールに耐性のあるテーブルトップ生地を採用　手消毒用の濃度のエタノール、次亜塩素酸ナトリウム水溶液での清拭が可能

■オプション

○サイドフェンスカバー（ES のみに設定）

○電動フットスイッチ（プリセット機能付き）
動かしやすく、踏みやすくリニューアル

カラーリング

コンバー
ES flat

製品紹介ページはこちら

高いクッション性　フェンス形状・枚数の異なる 2種類から選択　生地色　3色展開

品番 TB-516　ES flat 2 枚フェンス仕様
品番 TB-517　ES flat 4 枚フェンス仕様

■コンセントに挿しての駆動、別売のバッテリーユニットでバッテリ駆動も可

■トータルロック機構付きキャスターを採用

■消毒用エタノールに耐性のあるテーブルトップ生地を採用

■持ちやすい“グリップフェンス”の４枚フェンス仕様
　手台 にもなる ２枚フェンス仕様

■その他の ES flat 専用オプション …　バッテリーユニット

○収納かご（ES flat 専用）

○酸素ボンベホルダ（ES flat 専用）

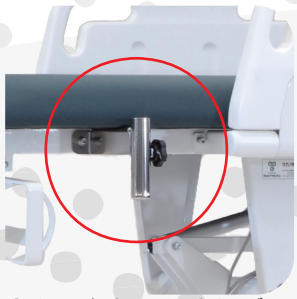

○イルリガートルスタンドホルダ
（ES flat 専用）２コ １セット

○ヘッドサポート（ES, ES flat 共通）

○酸素ボンベホルダ（ES 専用）

○イルリガートルスタンドホルダ（ES 専用）
取り付け位置を簡単に変えることが可能。

寸法

■ TB-303 ESスクエアスリムタイプ

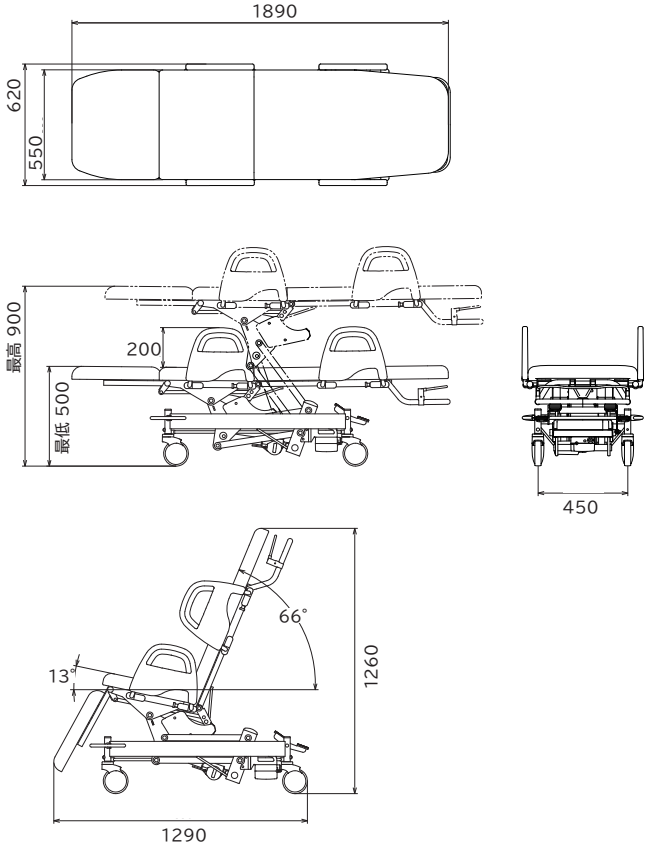

■ TB-301 ESオーバルタイプ、TB-302 ESスクエアタイプ

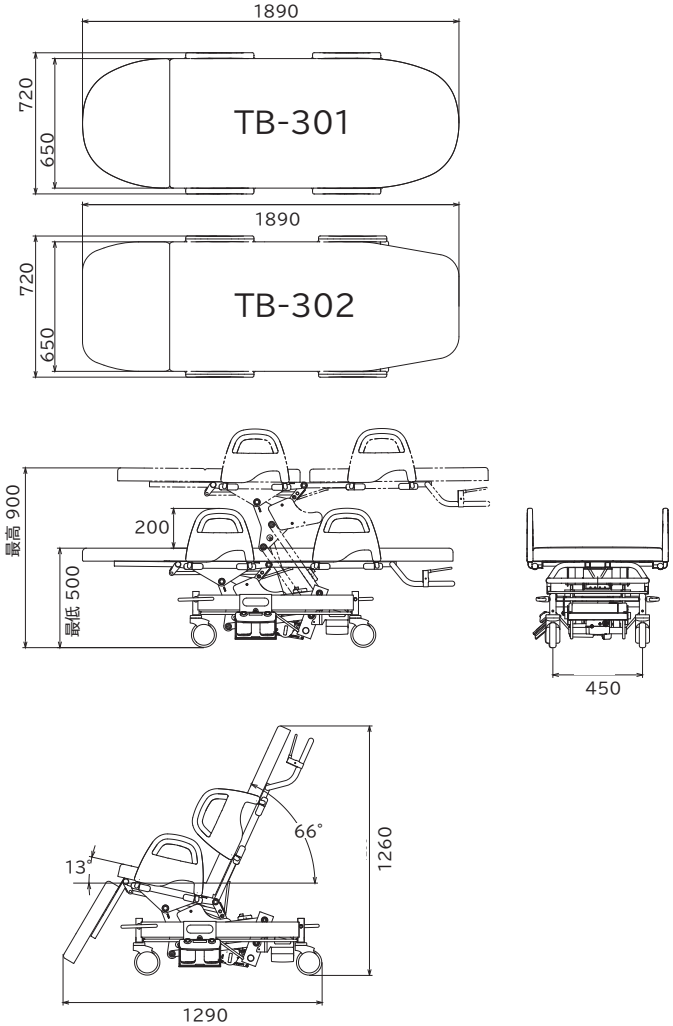

■ TB-516 ES flat 2枚フェンス仕様

【上昇時】

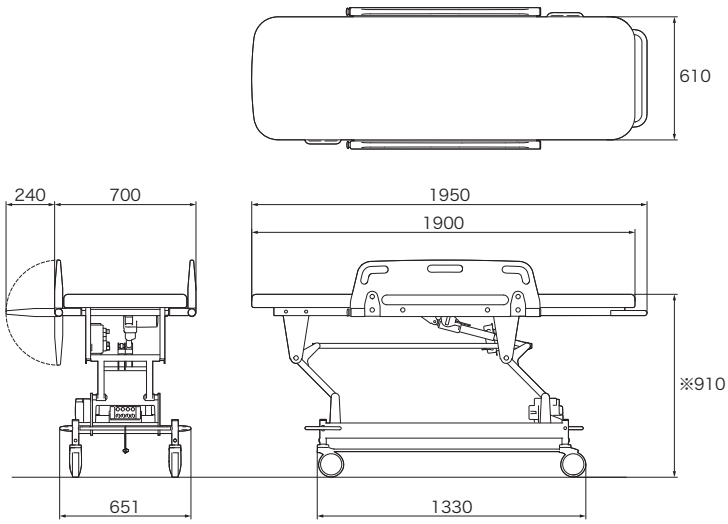

【下降時】

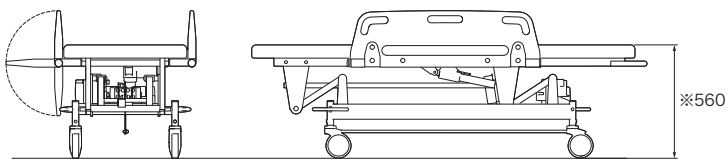

※ 高さ寸法は、マット中心部を実測値とする。

■ TB-517 ES flat 4枚フェンス仕様

【上昇時】

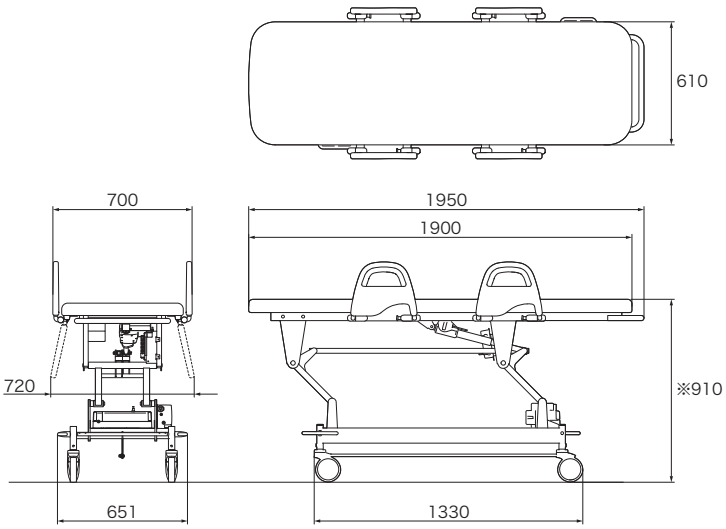

【下降時】

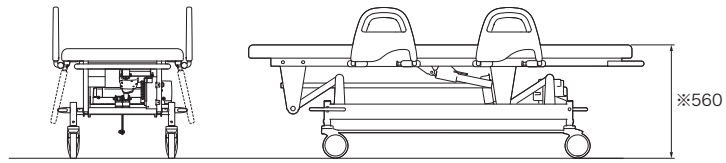

※ 高さ寸法は、マット中心部を実測値とする。

製品仕様

品名	コンバー ES			コンバー ES flat	
品番	TB-301（オーバルタイプ）	TB-302（スクエアタイプ）	TB-303（スクエアスリムタイプ）	TB-517（4枚フェンス仕様）	TB-516（2枚フェンス仕様）
届出番号	20B2X10007THW002			20B2X10007THW004	
類別	機械器具01 手術台及び治療台				
医療機器の分類	クラスⅠ 一般医療機器 ／ 特定保守管理医療機器				
一般的名称	汎用診療・処置台				
全高	ストレッチャー時のテーブルトップ高 500～900 mm			テーブルトップ高 560～910 mm	
	チェア状態の高さ 1,260～1,660 mm				
奥行	ストレッチャー状 態 1,890 mm			1,950 mm	
	チェア状 態 1,290 mm				
全幅	サイドフェンスを立てた状 態 720 mm		サイドフェンスを立てた状態 620 mm	サイドフェンスを立てた状態 700 mm	700 mm
	サイドフェンスを下げた状 態 730 mm		サイドフェンスを下げた状態 630 mm	サイドフェンスを下げた状態 720 mm	
座幅	650 mm		550 mm	610 mm	
座奥行	450 mm				
リクライニング角度	0 ～ 66°				
座部チルト角度	0 ～ 13°				
キャスター	φ125 mm トータルロックタイプ				
重量	76 kg		72 kg	69 kg	68 kg
最大負荷	135 kg				
材質	フレーム / 鋼管　サイドフェンス / ポリエチレン（PE）　表生地 / ビニールレザー 防汚加工				
電源	AC100V 50/60Hz				
消費電力	210VA				
定格連続運転許容時間※	最大 2分　※定格連続運転許容時間：昇降動作を休止することなく、連続的に行う時間です				
電撃に対する保護の形式	クラスⅠ機器				
分類	B形装着部 製品外装の 🚶 マークはB形装着部であることを示します。				
モーター形式	24VDC モーター				
バッテリー容量	24V × 5.0AH			オプション設定（24V × 5.0AH）	
使用環境	温度5℃～40℃、湿度30～75%RH（但し結露しないこと）				
保管環境	温度-10℃～60℃、湿度10～90%RH（但し結露しないこと）				
テーブルトップ および ヘッドサポート（専用マクラ）、サイドフェンスカバー のカラーリング	ES1 ライトブルー［標準色］	ES2 ピンクベージュ	ES3 ミルクティ	ES4 チョコ	MT ブルー［標準色］
	ES5 サクラ	ES6 ダークブルー	ES7 モカ	MT ブルー	ES1 ライトブルー　ES7 モカ
オプション	プリセット機能付き フットスイッチ　鋼板・ABS				
	品番 TB-352			品番 TB-567	
	イルリガートルスタンドホルダ　鋼板・鋼管　（点滴棒は付属しません，φ25 対応）				
	品番 TB-350			品番 TB-566（2コ 1セット）	
	酸素ボンベホルダ　鋼板・鋼管　（圧縮容量 500ℓ用）				
	品番 TB-351			品番 TB-561	
	ヘッドサポート（専用マクラ）　表皮：ビニールレザー				
	品番 TB-354				
	サイドフェンスカバー　表皮：ビニールレザー				
	品番 TB-353				
	収納カゴ　鋼板				
				品番 TB-562	

○色・形状につきましては 実際の製品と異なる場合があります。また、予告なく仕様を変更する場合があります。

■お問い合わせ

タカノ株式会社

■オフィス　〒 399-4431 長野県伊那市西春近下河原 5331
TEL 0265-72-3157　FAX 0265-72-3203

お客様ご相談窓口 0120-825-845
受付時間 9:00 ～ 17:00（土・日、祝日、GW、夏季・冬季休暇を除く）

■ホームページ https://www.takano-hw.com/
■ E-mail fukushi@takano-net.co.jp

2025 年 4 月作成 / TB-301, TB-302, TB-303, TB-516, TB-517 Ver.1.1